РУКОВОДСТВО ПОЛЬЗОВАТЕЛЯ

ЭЛЕКТРОБЕНЗОГЕНЕРАТОРЫ GENERAL
1.3GF, 1.5GF, 2GF, 2.5GF 2.8 GF-6/7
(всех комплектаций)

ГЕНЕРАЛ
(1.3ГФ, 1.5ГФ, 2ГФ, 2.5ГФ 2.8ГФ-6/7)

цены тут

ВВЕДЕНИЕ

Благодарим Вас за выбор электробензогенератора компании ООО «БэстВелд».

В нашем генераторе объединены такие качества, как продвинутый дизайн, компактность, надежность работы, низкий уровень шума и вибрации.

Генератор предназначен для автономного энергообеспечения при отсутствии или перебоях централизованного электроснабжения.

Перед работой внимательно прочтите руководство пользователя. Здесь вы найдете информацию о правильном использовании и обслуживании электробензогенератора. В случае поломок, а также по всем возникающим у Вас вопросам, связанным с гарантийным и послегарантийным обслуживанием генератора обращайтесь в авторизованные сервисные центры, указанные на сайте www.bestweld.ru.

Все материалы и диаграммы, представленные в настоящем руководстве пользователя могут незначительно отличаться от фактических показателей. Все права на печать данного руководства пользователя принадлежат компании ООО «БэстВелд». Руководство пользователя может изменяться без дополнительного уведомления.

Электробензогенераторы GENERAL (Генерал) модельного ряда 1.3ГФ, 1.5ГФ, 2ГФ, 2.5ГФ 2.8ГФ-6/7 далее по тексту именуемые 1.3GF, 1.5GF, 2GF, 2.5GF 2.8 GF-6/7.

ВАЖНО

Пожалуйста, обратите особое внимание на предупреждения ниже:

ПРЕДУПРЕЖДЕНИЕ

Неправильное применение и обслуживание, а также невнимательность при работе может повлечь за собой гибель или серьезные травмы обслуживающего персонала, а также порчу оборудования.

ПРИМЕЧАНИЕ

Перед началом работы внимательно прочтите руководство пользователя.

Данное руководство пользователя является неотъемлемой частью комплектации и должно быть передано в комплекте в случае смены пользователя.

1. **БЕЗОПАСНОСТЬ ГЕНЕРАТОРА**

Рис.1.1

1. Никогда не используйте генератор в закрытом помещении.

2. Никогда не подключайте генератор напрямую к сетевому вводу централизованного энергообеспечения.

Рис.1.3

3. Не работайте во время дождя или снега.

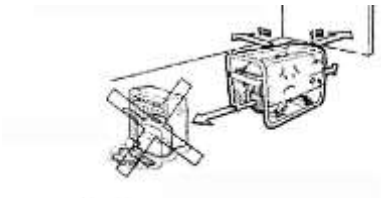

Рис.1.4

4. Держите генератор на расстоянии не менее 1 метра от горючих веществ.

Рис.1.5

5. Не курить в момент заполнения двигателя топливом.

Рис.1.6

6. Всегда заполняйте топливом двигатель только после полной его остановки.

Рис.1.7

7. Не проливайте топливо мимо.

2. ОПИСАНИЕ ДЕТАЛЕЙ И КОМПОНЕНТОВ

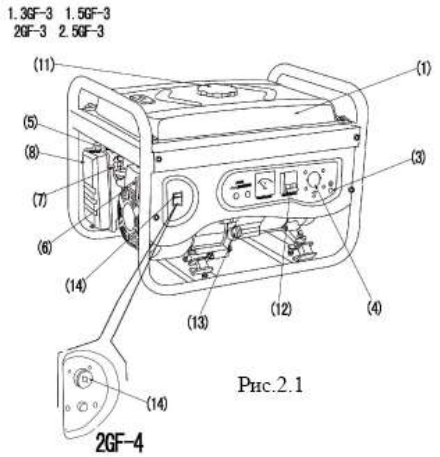

Рис.2.1

1. Топливный бак
2. Глушитель
3. Зажим заземления
4. Розетка переменного тока
5. Воздушная заслонка карбюратора
6. Ручка стартера
7. Топливный кран
8. Воздушный фильтр
9. Рама
10. Свеча зажигания
11. Крышка топливного бака
12. Прерыватель переменного тока (автомат)
13. Крышка маслозаливной горловины (щуп)
14. Переключатель зажигания

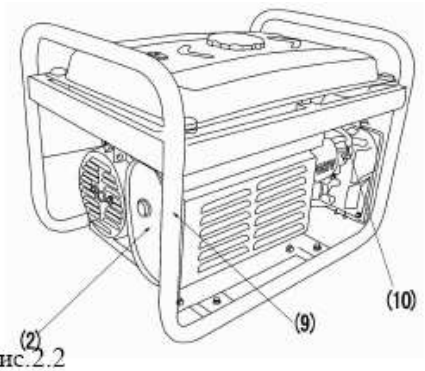

Рис.2.2

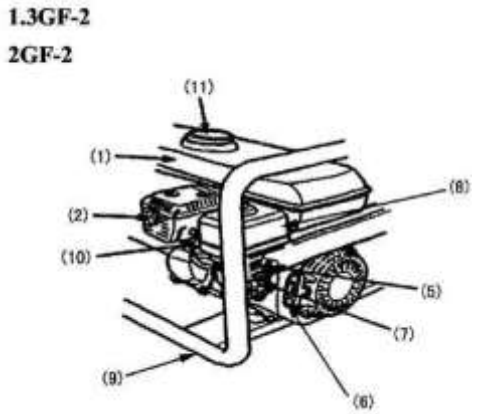

рис. 2.3.

1. Топливный бак
2. Глушитель
3. Зажим заземления
4. Розетка переменного тока
5. Воздушная заслонка карбюратора
6. Ручка стартера
7. Топливный кран
8. Воздушный фильтр
9. Рама
10. Свеча зажигания
11. Крышка топливного бака
12. Переключатель зажигания
13. Защитное устройство переменного тока
14. Крышка маслозаливной горловины (щуп)

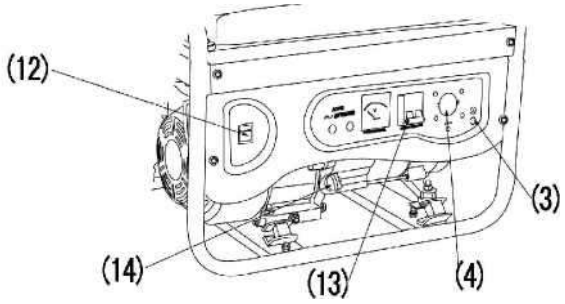

рис.2.4.

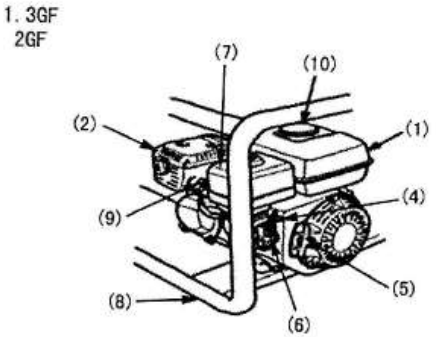

Рис. 2.5.

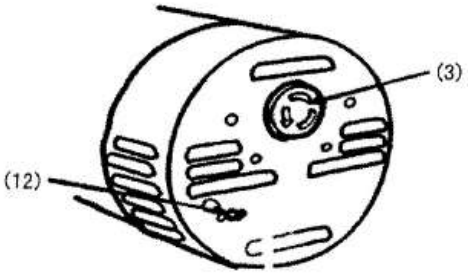

Рис. 2.6.

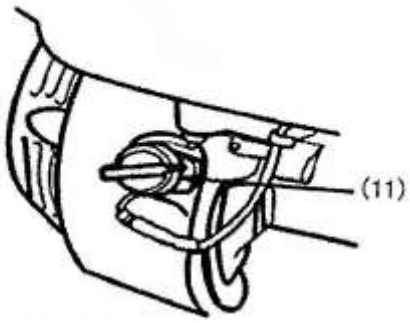

Рис.2.7.

1. Топливный бак
2. Глушитель
3. Розетка переменного тока
4. Воздушная заслонка карбюратора
5. Ручка стартера
6. Топливная заслонка
7. Воздушный фильтр
8. Рама
9. Свеча зажигания
10. Крышка топливного бака
11. Переключатель зажигания
12. Прерыватель поступления переменного тока.

3. ИНСТРУКЦИИ ПЕРЕД РАБОТОЙ

Внимание! Генератор должен быть установлен горизонтально, на твердую ровную поверхность.

3.1. УРОВЕНЬ МАСЛА

ПРИМЕЧАНИЕ: Всегда проверяйте уровень масла перед первым пуском двигателя и после его полной остановки, через 10 минут. **Продолжительная работа генератора без масла (в случае поломки датчика уровня масла) может привести к его поломке**.

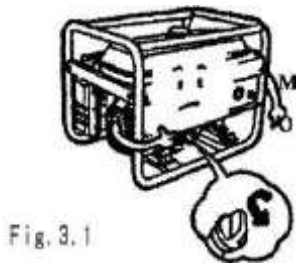

рис.3.1.

1. Открутите крышку маслозаливной горловины и очистите указатель уровня масла (щуп) чистой тряпкой.

рис.3.2.

2. Вставьте указатель уровня масла (щуп) обратно в отверстие маслоналивной горловины, но не закручивайте.

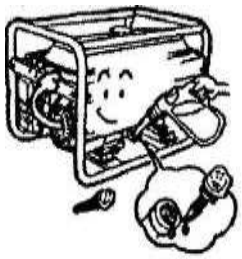

рис.3.3.

3. В случае, если уровень масла меньше нижней отметки на щупе, долей необходимое количество до верхней отметки.

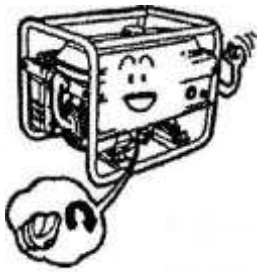

рис.3.4.

4. Плотно закрутите крышку.

3.2. УРОВЕНЬ ТОПЛИВА

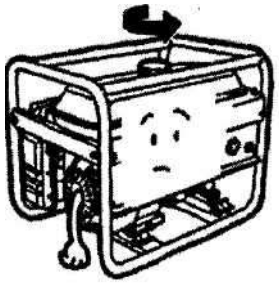

рис. 3.5.

5. Открутите крышку топливного бака.

рис.3.6.

6. Проверьте уровень топлива и залейте необходимое количество.

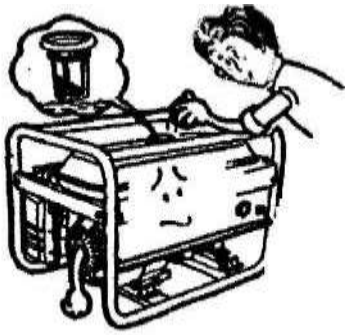

рис.3.7.

7. Заполните топливо до краев фильтра (топливного бака).

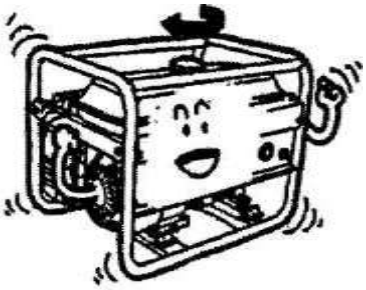

рис.3.8.

8. Плотно закрутите крышку топливного бака.

Рекомендации к топливу

1. Используйте бензин АИ 92 – АИ 95

2. Никогда не используйте неочищенное топливо или топливо с примесями (присадками).

3. Не допускайте попадания воды в топливный бак.

3.3. ЗАРЯДНОЕ УСТРОЙСТВО (только для модели 2GF-4)

Проверьте и убедитесь, что уровень электролита каждого зарядного устройства находится между верхней и нижней отметками.

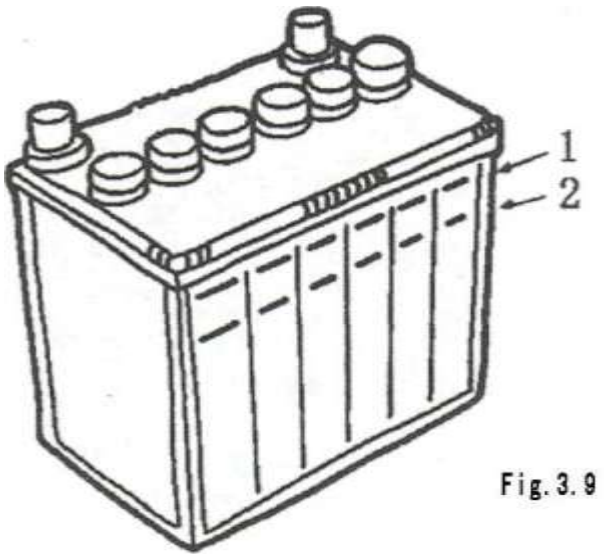

рис. 3.9.

1. Верхняя отметка уровня 2. Нижняя отметка уровня

3.4. ВОЗДУШНЫЙ ФИЛЬТР

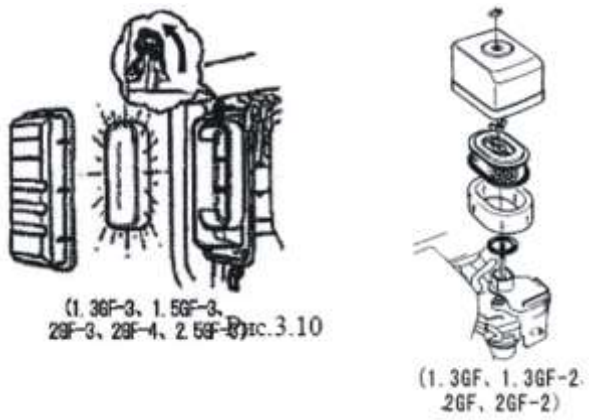

Рис.3.10

1. Уберите зажим и разберите воздушный кожух (для 1.3GF-3, 2GF-3) или открутите барашковые гайки и кожух воздушного фильтра (для 1.3GF, 1.3GF-2, 2GF, 2GF-2).

Рис.3.11

2. Разберите фильтр по частям.

3.

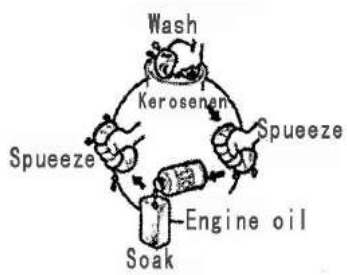

3. Очистите фильтр:
-промойте в керосине
-отожмите
-пропитайте моторным маслом
-отожмите

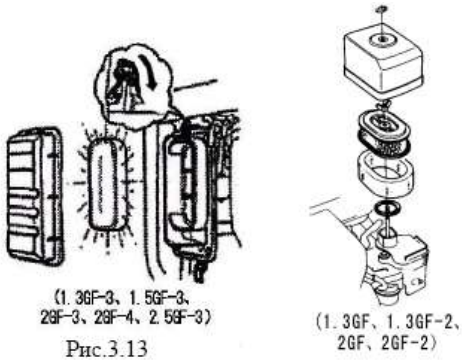

Рис.3.13

4. Установите части фильтра в исходное положение, закройте кожухом и прочно закрепите.

4. ЗАПУСК ГЕНЕРАТОРА

Рис.4.1

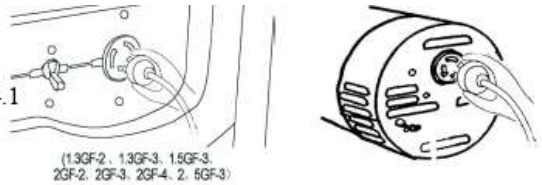

1. Перед запуском, убедитесь, что вся нагрузка отключена, автомат находится в выключенном состоянии.

Рис.4.2

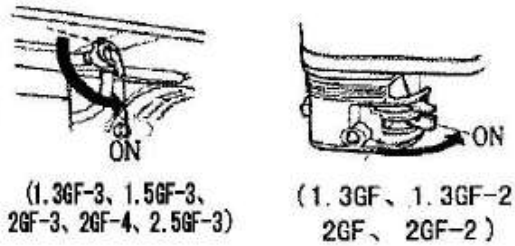

2. Установите топливный кран положение"ON".

Рис.4.3

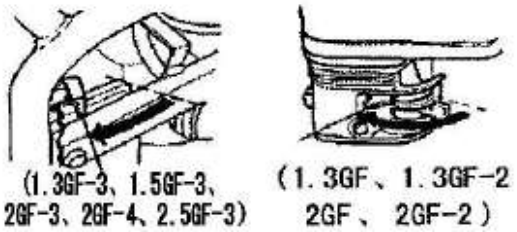

3. Установите дроссельную заслонку в положение "ON" (при прогретом двигателе).

Рис.4.4

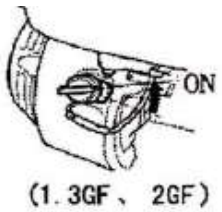

4. Поставьте зажигание генератора в положение "ON".

Рис.4.5

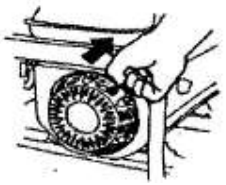

5. Слега потяните ручку стартера до момента ощущения сопротивления, затем резко потяните ручку.

Рис.4.6

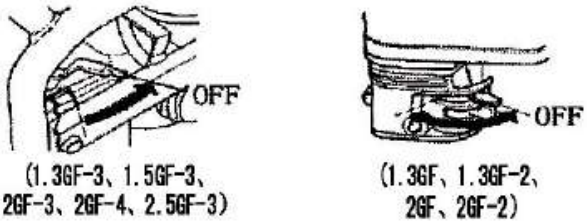

6. В момент первого запуска генератора, установите дроссельную заслонку в положение "OFF".

ПРИМЕЧАНИЕ: Не закрывайте дроссельную заслонку, когда запускаете двигатель в нагретом состоянии.

5. РЕМОНТ

ПРЕДОСТЕРЕЖЕНИЕ: При проведении ремонтных работ рекомендуется осуществлять заземление установки.

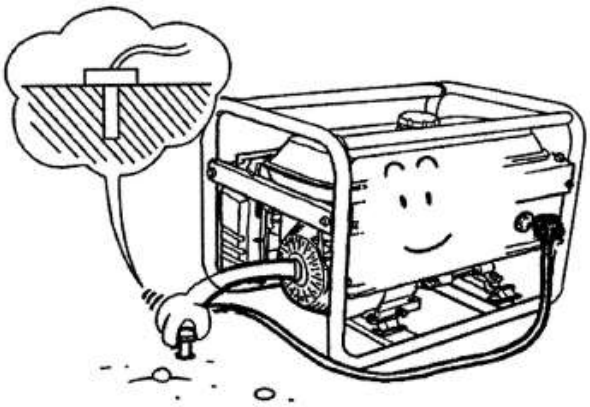

Рис.5.1

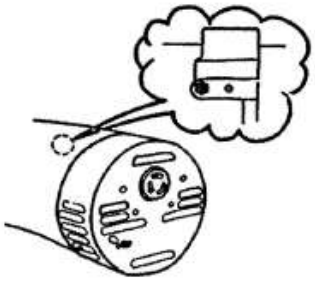

1.3GF&2GF

Рис.5.2

Таблица ниже даст информацию о присоединении электрических устройств к генератору.

Описание	Мощность в ваттах		Типичные	Пример		
	старт	норма		Электрические устройства	Старт	Норма
• Лампа накаливания • Нагревательный прибор		x1	лампа накаливания Телевизор	лампа накаливания 100W	100VA (W)	100VA (W)
• Лампа дневного света	x2	x1.5	Лампа дневного света	Лампа дневного света 40W	80VA (W)	60VA (W)
• Приводные устройства	x3~5	x2	Холодильник Вентилятор	Холодильник 150W	450~750VA (W)	300VA (W)

Если необходимо включить два или более устройства, подключайте их один за другим, начиная с устройства с большей мощностью.

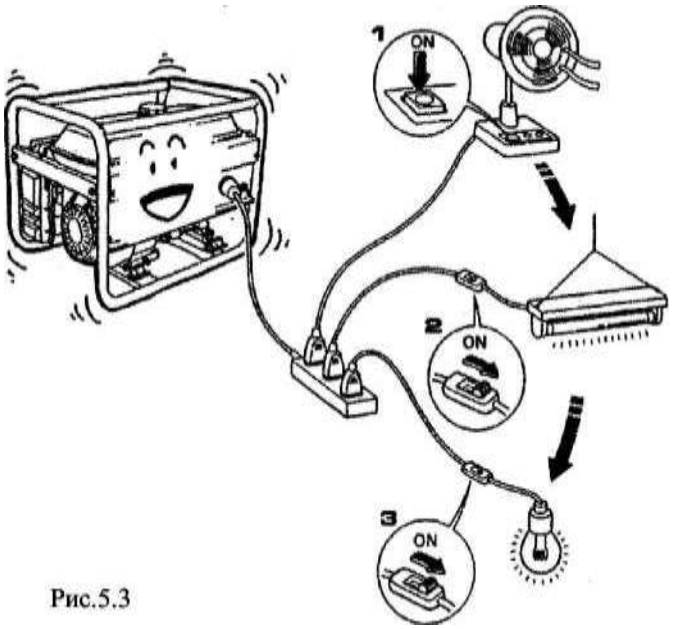

Рис.5.3

ПРЕДОСТЕРЕЖЕНИЕ: Перед подключением генератора к домашней системе электропитания убедитесь в том, что работу выполняет квалифицированный работник.
Неправильное соединение между генератором и системой электропитания может привести к поломке генератора, или даже пожару.

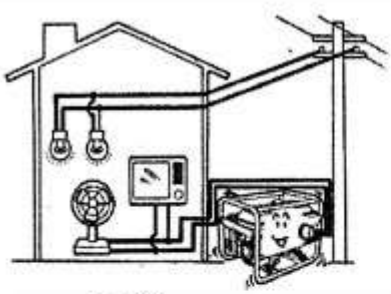
рис.5.4. Правильно

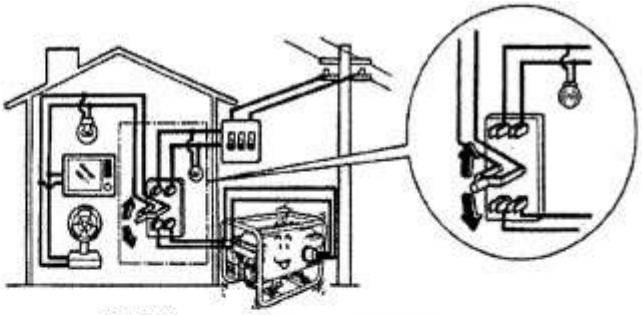
рис. 5.6. Правильно

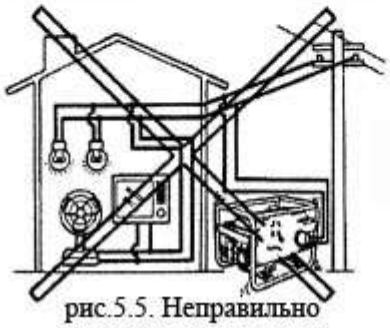
рис.5.5. Неправильно

ИСПОЛЬЗОВАНИЕ ИНСТРУКЦИЙ ПО ПРИМЕНЕНИЮ ПЕРЕД УСТАНОВКОЙ ДОПОЛНИТЕЛЬНЫХ УСТРОЙСТВ.

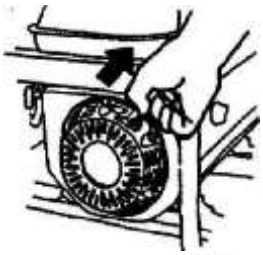

1. Заведите генератор.

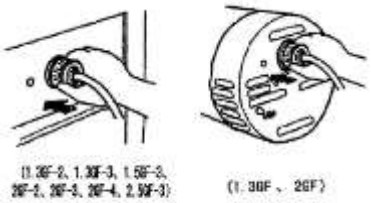

2. Прикрепите дополнительные устройства

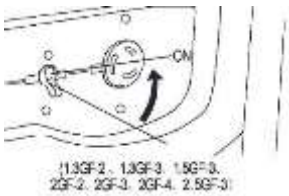

3. Включите прерыватель переменного тока.

ОСТАНОВКА ДВИГАТЕЛЯ

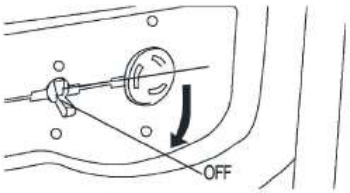

(1.3GF-2、1.3GF-3、1.5GF-3、
2GF-2、2GF-3、2GF-4、2.5GF-3)

1. Установите прерыватель переменного тока в положение "OFF".

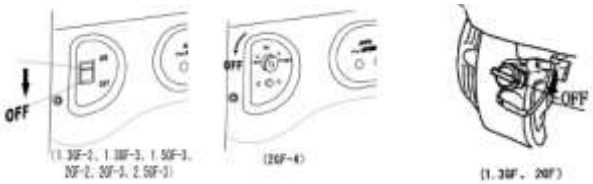

2. Поверните выключатель зажигания в положение"OFF".

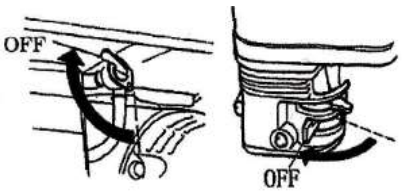

(1.3GF-2、1.3GF-3、1.5GF-3、
2GF-2、2GF-3、2GF-4、2.5GF-3) (1.3GF、2GF)

3. Установите топливный кран в положение "OFF".

ПРИМЕЧАНИЕ: Для экстренной остановки генератора отключите зажигание.

ОБСЛУЖИВАНИЕ

Пользователь должен обслуживать генератор в соответствии с последующим графиком:

ПЕРИОД / НАИМЕНОВАНИЕ			Или каждый месяц	Или каждые 3 месяца	или каждые 6 месяцев	или каждый год
Проверка масла двигателя		проверить				
Замена масла			заменить		заменить	
Проверка воздушного фильтра		проверить				
Очистка воздушного фильтра				очистить		
Крышка масляного фильтра					очистить	
Очистка крышки масляного фильтра					очистить	
Свеча зажигания					очистить	
Очистка клапана						проверить, заменить
Очистка покрытия цилиндра						очистить
Очистка топливного бака		Заменять каждые три года				

ЗАМЕНА МАСЛА

1. Открутите крышку и достаньте щуп (рис. 7.1)
2. Выверните пробку сливного отверстия и опустошите масло из картера двигателя (рис. 7.2)
3. Ввинтите пробку сливного отверстия (рис. 7.3)
4. Заполните картер двигателя маслом до верхней отметки на щупе. (рис. 7.4)
5. Установите щуп. (рис. 7.5)

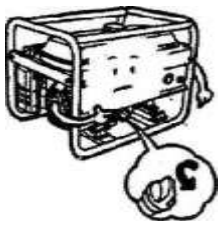

рис. 7.1

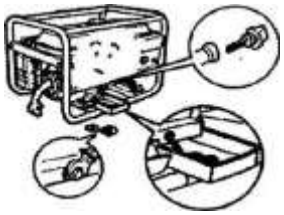

рис. 7.2

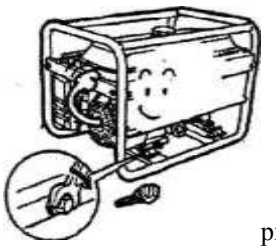

рис. 7.3

Масло двигателя: 4-х тактное масло двигателя класса SE, SE из API классификации услуг или SAE10W-30 масло двигателя эквивалентное классу SG.

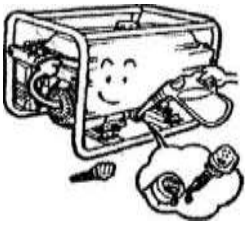

рис. 7.4

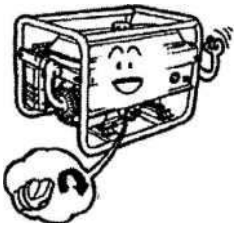

рис. 7.5

ОБСЛУЖИВАНИЕ ВОЗДУШНОГО ФИЛЬТРА (СМОТРИТЕ ВЫШЕ)

СВЕЧА ЗАЖИГАНИЯ

Рис.7.6

1. Отсоедините пробку свечи зажигания от свечи зажигания.

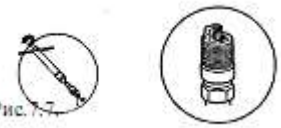

Рис.7.7

2. Выверните свечу при помощи специальных инструментов (свечной ключ).

Рис.7.8

3. Сметите угольный нагар со свечи.

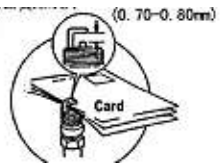

4. Проверьте промежуток в свече зажигания и отрегулируйте, если это необходимо.

Рис.7.10

5. Установите свечу зажигания и пробку свечи зажигания в обратной последовательности.

ОБСЛУЖИВАНИЕ ТОПЛИВНОГО ФИЛЬТРА

1. Установите топливную заслонку в положение"OFF", снимите крышку топливного фильтра.

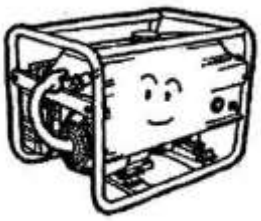

(1. 3GF-3、 2GF-3)

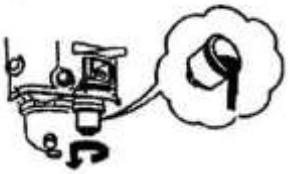

(1. 3GF 、 1. 3GF-2
2GF 、 2GF-3)

Рис.7.11

3. Установите новое резиновое кольцо в нужном положении и плотно закройте крышку топливного фильтра.

Рис.7.13

2. Полностью очистите топливный фильтр, сдувая грязь с фильтра в обратном направлении от острия стрелки.

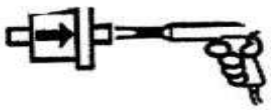

рис. 7.12.

ХРАНЕНИЕ

На период длительного хранения (период консервации) генератора необходимо выполнить следующие рекомендации:

1. Установите топливную заслонку в положение “OFF”, открутите пробку фильтра и освободите его от топли

Рис.8.1

2. Установите топливный кран в положение “ON”, опустошите топливный бак от топлива.

Рис.8.2

3. Снимите старое резиновое кольцо, вкрутите пробку фильтра на место.

Рис.8.3.

4. Вывинтите пробку сливного отверстия, освободите карбюратор от топлива.

Рис.8.4

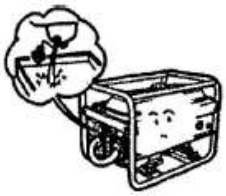

5. Открутите пробку наливного отверстия масла и пробку сливного отверстия, слейте масло из картера двигателя.

Рис.8.5

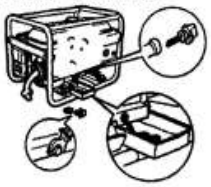

6. Закрутите пробку сливного отверстия, залейте масло до верхнего отметки на щупе.

Рис.8.6

7. Слегка потяните ручку стартера до момента сопротивления.

Рис.8.7

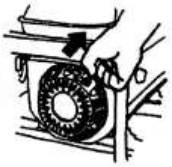

8. Установите генератор на чистой ровной поверхности.

Рис.8.8.

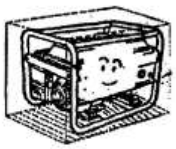

УСТРАНЕНИЕ НЕПОЛАДОК

(1) НЕПОЛАДКА: Генератор не включается.

1. Проверьте, находится ли выключатель в положении "ON"

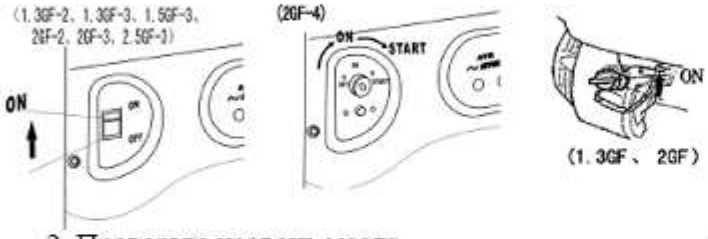

2. Проверьте уровень масла
3. Проверьте топливо внутри бака.

4. Извлеките свечу зажигания и проверьте ее на соответствие.

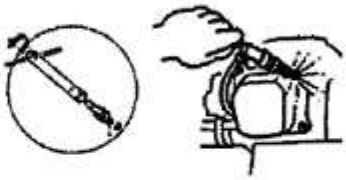

5. Если генератор не включается после всех вышеуказанных рекомендаций, обратитесь в **сервисный центр.**

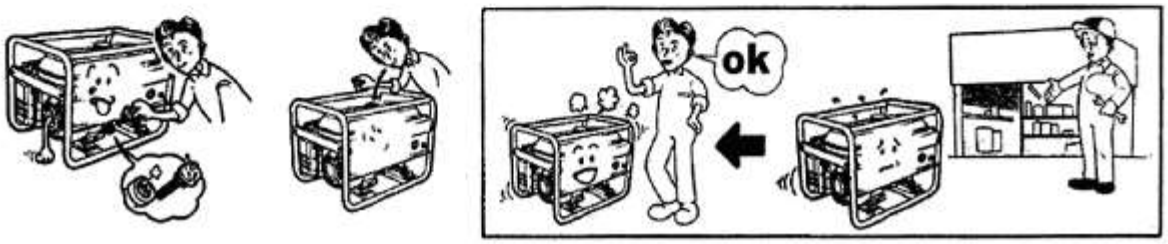

(2) **НЕПОЛАДКА:** Генератор не выделяет электричество.

1. Проверьте лампочку.

3. Если генератор не включается после всех вышеуказанных рекомендаций, обратитесь в **сервисный центр.**

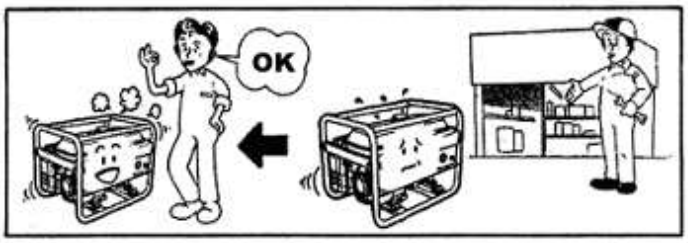

2.Проверьте, находится ли прерыватель тока в положении"ON".

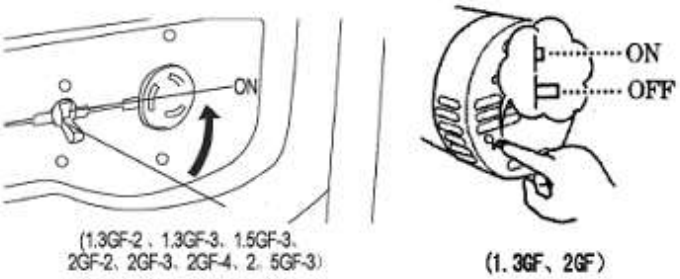

СХЕМА СОЕДИНЕНИЙ

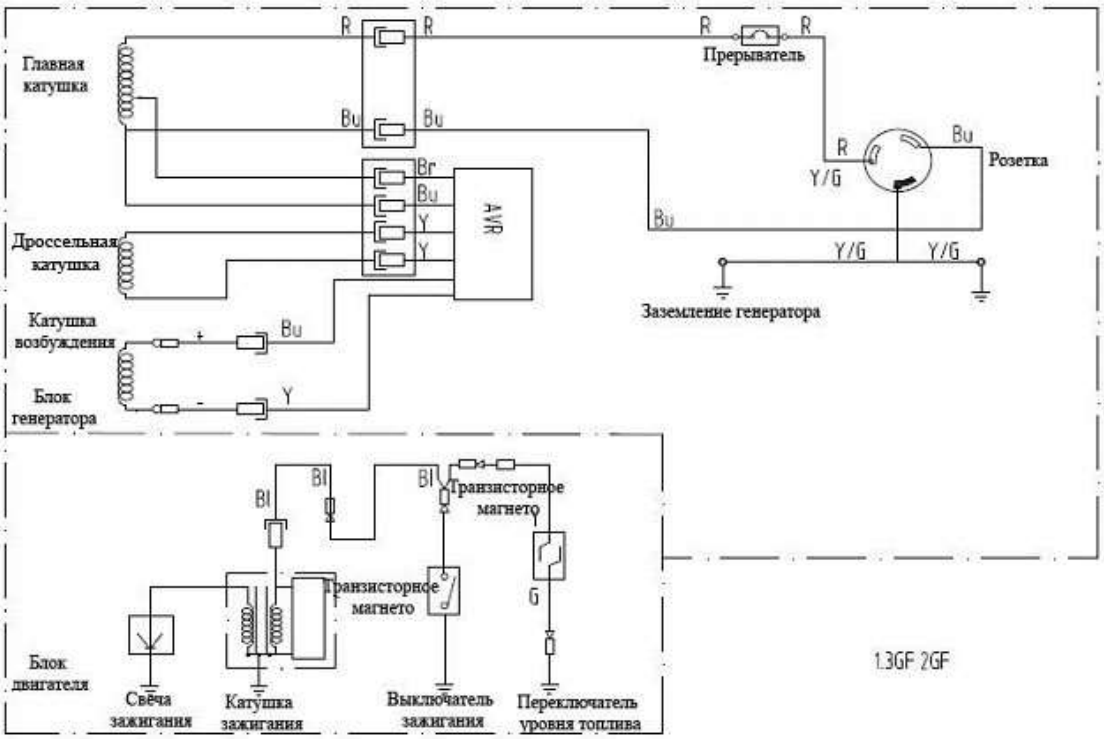

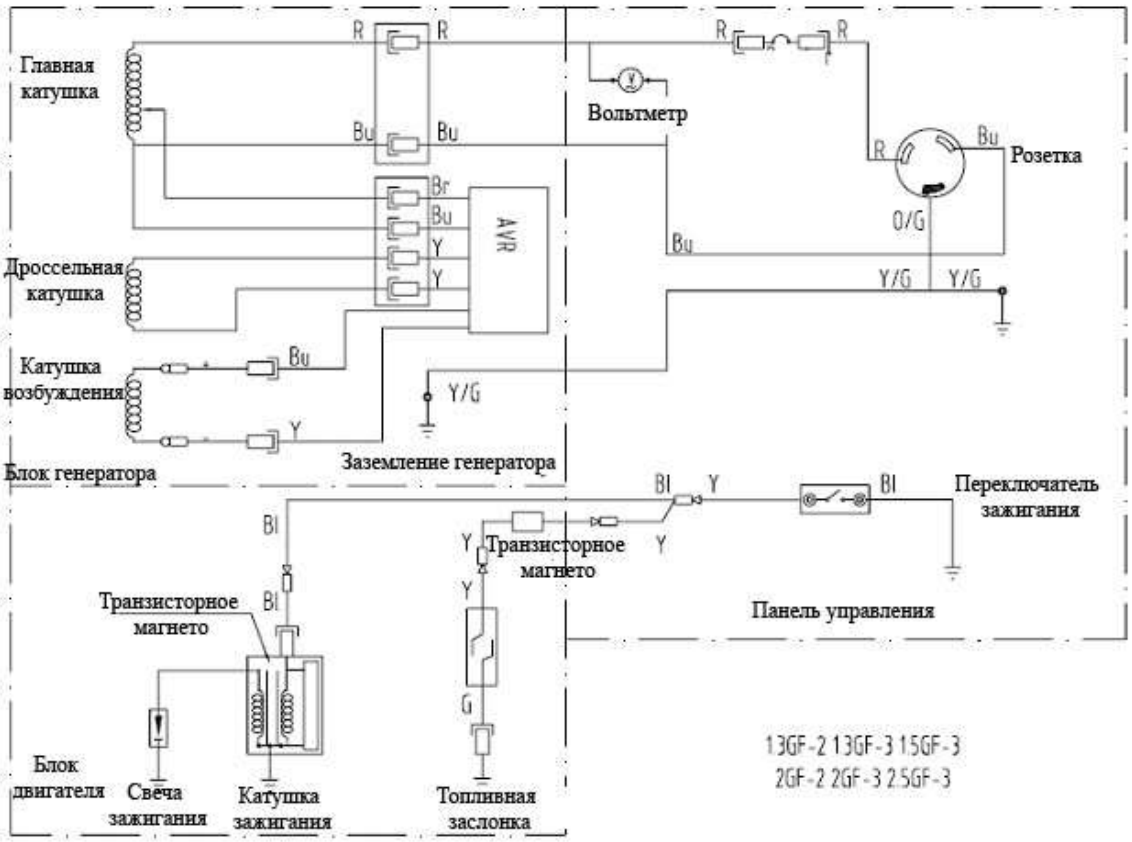

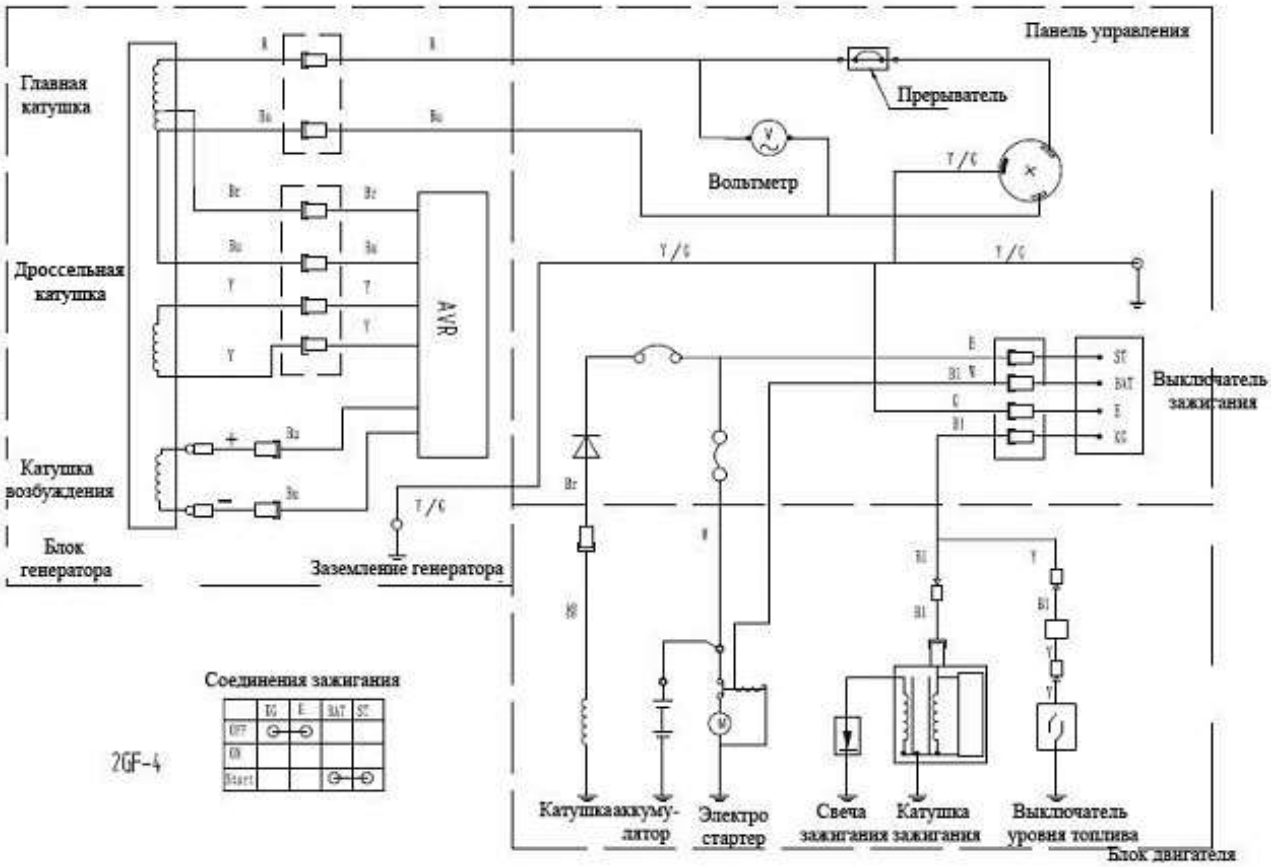
Панель управления
Главная катушка
Прерыватель
Вольтметр
Дроссельная катушка
AVR
Выключатель зажигания
Катушка возбуждения
Блок генератора
Заземление генератора
Соединения зажигания
2GF-4
Катушка
аккумулятор
Электро стартер
Свеча зажигания
Катушка зажигания
Выключатель уровня топлива
Блок двигателя

ТЕХНИЧЕСКИЕ ХАРАКТЕРИСТИКИ

МОДЕЛЬ		1.3GF	1.3GF-2	1.3GF-3	1.5GF-3
Двигатель	Модель двигателя	168F	168F	168F	168F
	Тип	4-х тактный, OHV, одноцилиндровый бензиновый двигатель с усиленным охлаждением			
	Рабочий объем цилиндра ($см^3$)	163	163	163	163
	Максимальная выходная мощность (л.с./об. в мин.)	4.0/3600			
	Система зажигания	Бесконтактный транзистор			
	Система запуска	Ручная			
	Вместимость топлива (л)	3.7	9.2	15	15
	Расход топлива (л/ч)	0.92	0.92	0.92	0.98
	Продолжительность работы (ч)	3.8	9.8	16	14
	Вместимость масла (л)	0.6	0.6	0.6	0.6
	Шумность (7 метров) (дБ)	⩽66	⩽66	⩽63	⩽63
Генератор	Номинальное напряжение (В)	220			
	Номинальная частота (Гц)	50	50	50	50
	Номинальная мощность (КВА)	1.3	1.3	1.3	1.5
	Максимальная мощность (КВА)	1.5	1.5	1.5	1.7
Генераторная установка	Длина (мм)	590	590	590	590
	Ширина (мм)	435	435	435	435
	высота (мм)	435	435	435	435
	Сухая масса, кг	31	35	36	36

ТЕХНИЧЕСКИЕ ХАРАКТЕРИСТИКИ

МОДЕЛЬ		2.0 GF	2GF-2	2GF-3/4	2.5GF-3/4	2.8GF-6/7
Двигатель	Модель двигателя	168F-2	168F-2	168F-2(D)	168F-2	170F(D)
	Тип	4-х тактный, OHV, одноцилиндровый бензиновый двигатель с усиленным охлаждением				
	Рабочий объем цилиндра (см^3)	196	196	196	196	212
	Максимальная выходная мощность (л.с./об. в мин.)	4.8/3600				5.5/3600
	Система зажигания	Бесконтактный транзистор				
	Система запуска	Ручная		Ручная и электрическая		
	Вместимость топлива (л)	3.7	9.2	15	15	15
	Расход топлива (л/ч)	1.22	1.22	1.22	1.42	1.5
	Продолжительность работы (ч)	2.8	7.3	12.3	10.5	10
	Вместимость масла (л)	0.6	0.6	0.6	0.6	0.6
	Шумность (7 метров) (дБ)	⩽67	⩽67	⩽65	⩽67	⩽67
Генератор	Номинальное напряжение (В)	220				
	Номинальная частота (Гц)	50	50	50	50	50
	Номинальная мощность (КВА)	2	2	2	2.3	2.0-3
	Максимальная мощность (КВА)	2.2	2.2	2.2	2.5	2.2-3.1
Генераторная установка	Длина (мм)	590	590	590	590	590
	Ширина (мм)	435	435	435	435	435
	Высота (мм)	435	435	435	435	450
	Сухая масса, кг	36	37	37/39	40/43	51/53

АККУМУЛЯТОР

Чтобы правильно установить аккумулятор, выполните операции в следующем порядке:

1. Прикрепите аккумулятор болтами, шайбами, гайками.
2. Присоедините стартовый кабель к стартеру и к верхней части топливного бака.
3. Присоедините кабель заземления к кабелю задней части генератора.
4. Присоедините стартовый кабель сперва, к положительному заряду аккумулятора, а затем к отрицательному заряду. Отсоединять необходимо в обратном порядке: сперва отсоединить от отрицательного заряда, затем - от положительного.

1. Стартовой двигатель
2. Стартовой кабель
3. Защитная рама
4. Скобы аккумулятора
5. Защита аккумулятора
6. Удерживающая рама
7. Зарядное устройство (с напряжением 12В-35Ач)
8. Отрицательный кабель

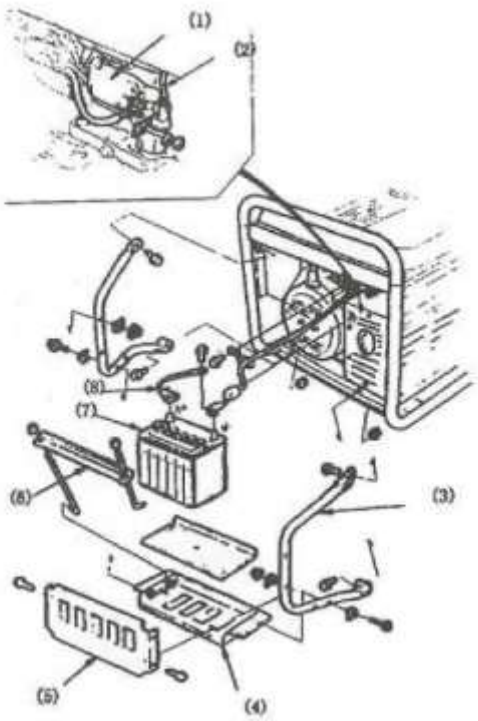

12. ГАРАНТИЙНЫЕ ОБЯЗАТЕЛЬСТВА

Внимание: оборудование поставляется после консервации, поэтому перед тем, как приступить к его эксплуатации, необходимо произвести подготовительные работы согласно паспорту изделия. В противном случае гарантия не будет иметь силу.

Гарантия действительна только на территории Российской Федерации. Срок гарантии 12 месяцев со дня продажи оборудования.

Претензии по качеству Вашего оборудования принимаются в пределах гарантийного срока, указанного в гарантийном талоне. В течение гарантийного срока владелец имеет право на бесплатный ремонт изделия по неисправностям, являющимся следствием производственных дефектов изготовителя.

Ремонт сданной техники производится в течение 45 дней при наличии запасных частей на складе. В случае их отсутствия срок ремонта может быть продлен до получения необходимых деталей.

Техника для гарантийного ремонта принимается только в чистом виде. При поступлении изделия в мастерскую должны быть в наличии все комплектующие.

Предметом гарантии не является неполная комплектация изделия, которая могла быть обнаружена при продаже изделия. Претензии от третьих лиц не принимаются.

Гарантийный ремонт производится в случаях, когда:

- предоставлен гарантийный талон, оформленный соответствующим образом (правильно и полностью заполнены все поля);
- предъявлены документы, подтверждающие факт покупки: товарный и кассовый чек либо товарная накладная;
- предоставлен акт-рекламации;
- оборудование сдано в уполномоченный сервисный центр в чистом виде.
- неисправность не является следствием неправильной эксплуатации, небрежности или неправильной регулировки.

Гарантийные обязательства не распространяются на неисправности изделия, возникшие в результате:

- несоблюдения пользователем предписаний инструкции по эксплуатации изделия;
- механического повреждения, вызванного внешним воздействием;
- применения изделия не по назначению;
- стихийного бедствия, неблагоприятных атмосферных и иных внешних воздействий на изделие, таких как дождь, снег, повышенная влажность, нагревание, агрессивные среды;
- использование принадлежностей, расходных материалов (в том числе топлива и топливных смесей) и запчастей, не рекомендованных или не одобренных производителем;
- наличия внутри изделия посторонних изделий, насекомых, пыли, стружки, материалов и отходов производства.

Гарантийные обязательства не распространяются:

- на оборудование, подвергшееся вскрытию, ремонту или модификации вне уполномоченной сервисной мастерской;
- на принадлежности, входящие в комплектацию оборудования,
- на запчасти, вышедшие из строя вследствие естественного износа. На расходные и быстроизнашивающиеся материалы. Например: свечи, щетки, звездочки, фильтры, ремни, трос стартера, лента тормоза, пружины сцепления и т.п.
- на неисправности, возникшие в результате перегрузки инструмента, повлекшей выход из строя электродвигателя или других узлов или деталей. К безусловным признакам перегрузки изделия относятся, помимо прочих: появление цветов побежалости, деформация или оплавление деталей и узлов изделия, потемнение или обугливание изоляции проводов;
- на изделия с удаленным, стертым или измененным заводским номером, а также, если данные на оборудовании не соответствуют данным в гарантийном талоне;
- на профилактическое обслуживание оборудования, например, чистку, продувку, смазку, регулировку.

Для гарантийного ремонта изделия, приобретенного юридическим лицом, необходимо предоставить акт рекламации, подписанный руководителем организации и заверенный оригинальной печатью организации.
Акт рекламации должен содержать следующие пункты:
- название и реквизиты организации;
- время и место составления акта;
- фамилии лиц, составляющих акт, и их должности (не менее 2-х человек);
- время ввода оборудования в эксплуатацию;
- условия эксплуатации (характер выполняемых работ, количество отработанных часов до выявления неисправности, перечень проводимых регламентных работ);
- подробное описание выявленных недостатков и обстоятельств, при которых они обнаружены;
- заключение комиссии о причинах неисправности.

Условия гарантии не предусматривают профилактику и чистку изделия, а также выезд мастера к месту установки изделия с целью его подключения, настройки, ремонта, консультации.
Транспортные расходы не входят в объём гарантийного обслуживания.

Производитель: Chongqing Lifan Industry (Group) Imp. & Exp. Co. Ltd.
No.60, Zhangjiawan, Shangqiao, Shapingba District, Chongqing, P.R.C.
Чунцин Лифан Индастри (Груп) Имп. Энд Эксп. Лтд.
№ 60, Схангиаван, Шанцяо, район Шэпингба, Чунцин, произведено в Китае.

По всем интересующим вопросам:

www.generator-market.ru

СВИДЕТЕЛЬСТВО О ПРОДАЖЕ

ВНИМАНИЕ! При не заполнении всех пунктов данного гарантийного талона, гарантия считается недействительной! Требуйте от продавца заполнение гарантийного талона полностью.

Наименование и модель изделия _____

Серийный номер изделия_____

Наименование торговой организации_____

Дата продажи_____

Фамилия и подпись продавца_____

печать торговой организации + в 3-х отрезных корешках

Товар получен в исправном состоянии, без видимых повреждений, в полной комплектации. Товар проверен в моем присутствии, претензий по качеству товара не имею. С условиями гарантийного обслуживания ознакомлен и согласен.

ФИО покупателя _____ Подпись покупателя _____

№ 1 заполняется в случае ремонта	№ 2 заполняется в случае ремонта	№ 3 заполняется в случае ремонта
Дата получения: «___»_____201__г МП Дата выдачи: «___»_____201__г Модель и наименование изделия: _____ Серийный номер _____ Подпись клиента _____	Дата получения: «___»_____201__г МП Дата выдачи: «___»_____201__г Модель и наименование изделия: _____ Серийный номер _____ Подпись клиента _____	Дата получения: «___»_____201__г МП Дата выдачи: «___»_____201__г Модель и наименование изделия: _____ Серийный номер _____ Подпись клиента _____